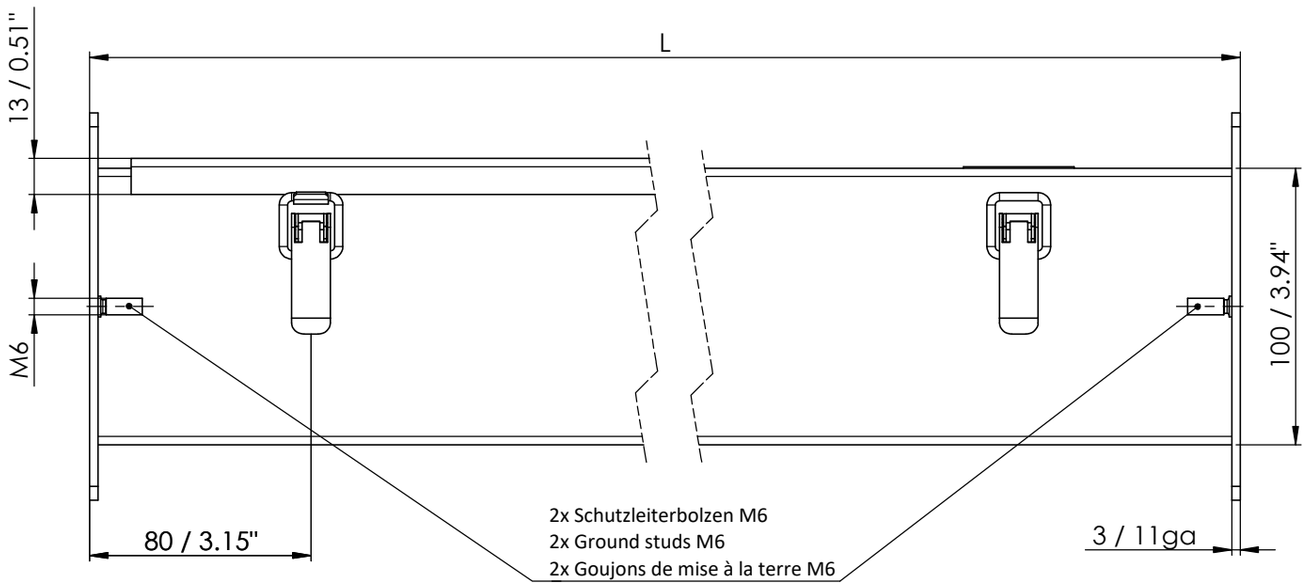

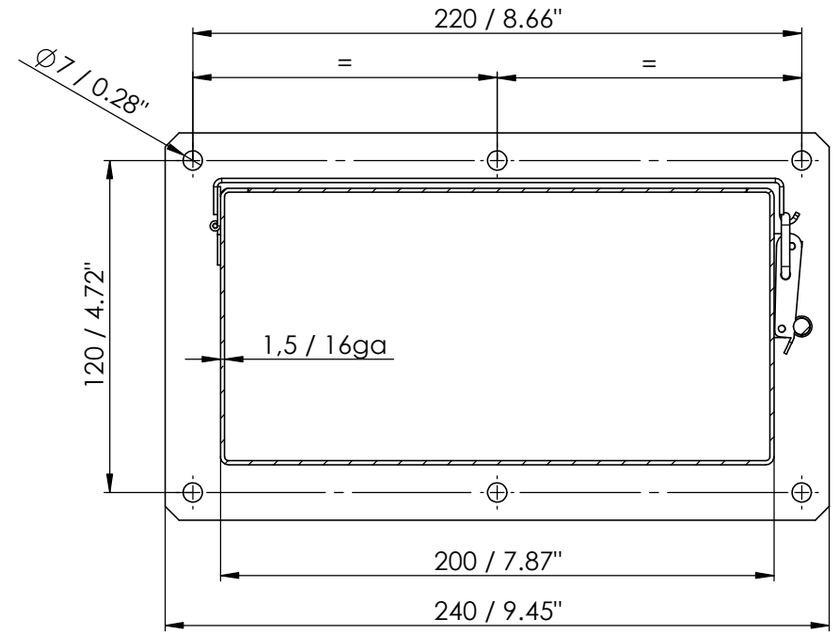

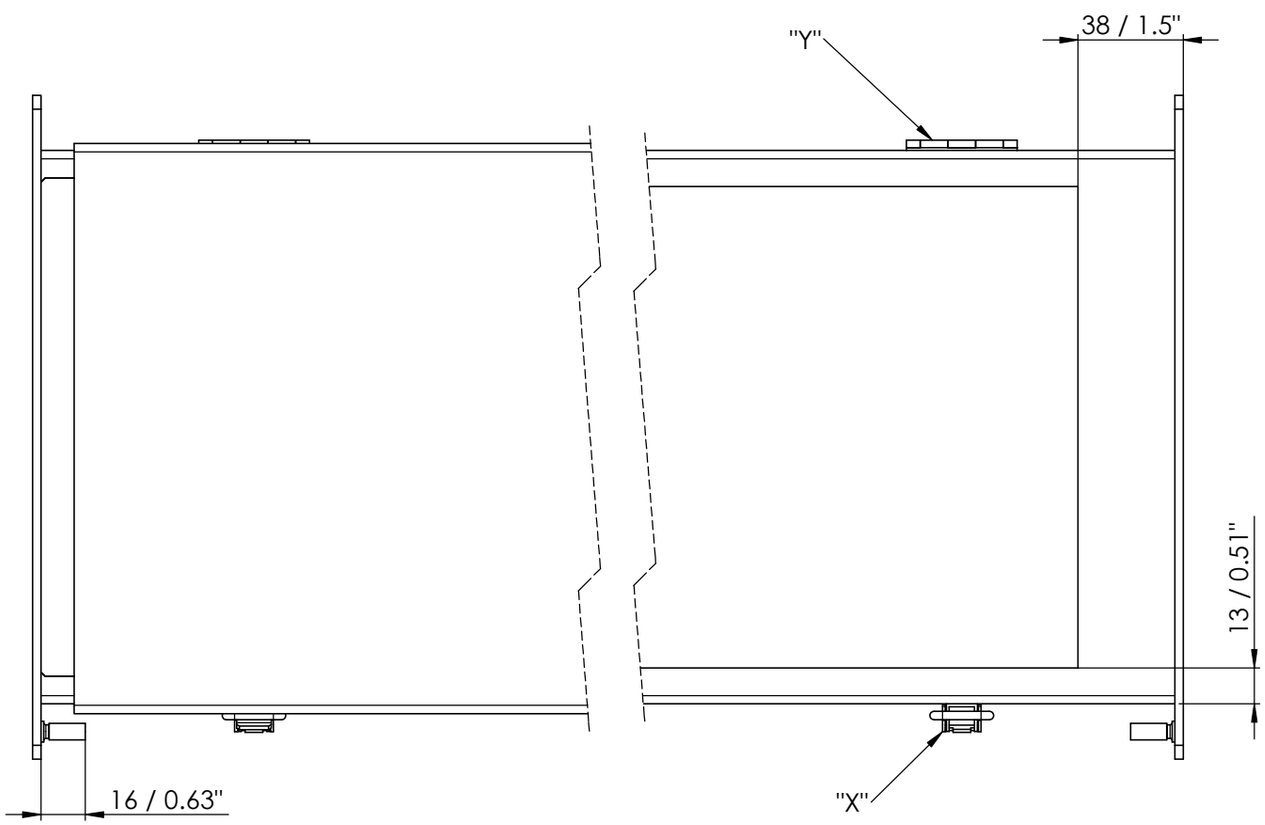

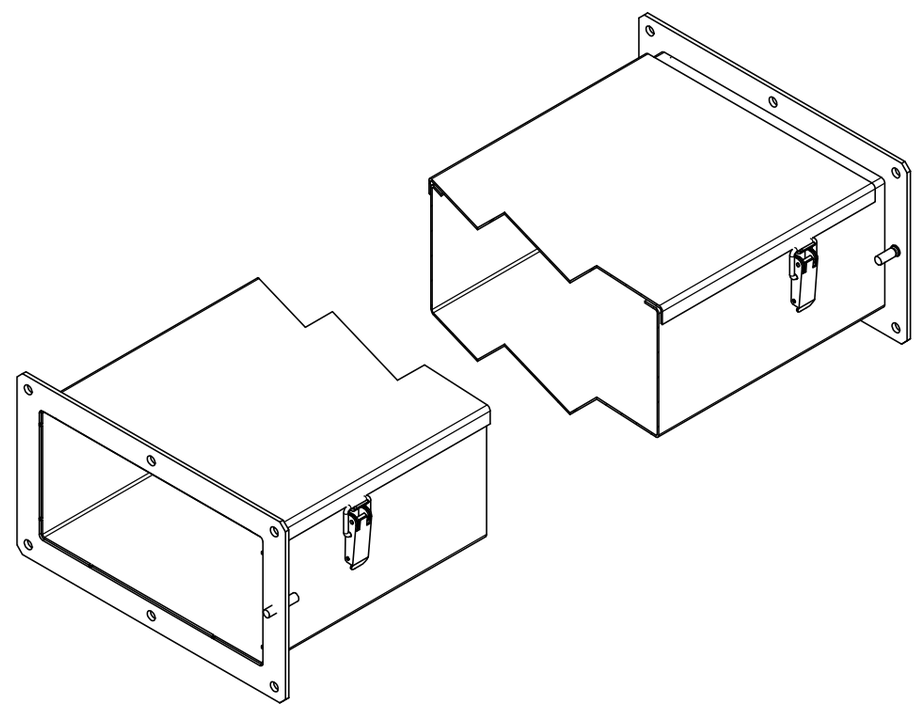

Querschnitt		L		Anzahl, je	Gewicht		Art.-Nr.
mm	inch	mm	inch	"X" / "Y"	kg	lbs	
200 x 100	7.87 x 3.94	500	19.69	2	4,5	9.92	1201-0112-05-00
		1.000	39.37	3	8,3	18.3	1201-0112-10-00
		2.000	78.74	4	15,5	34.18	1201-0112-20-00