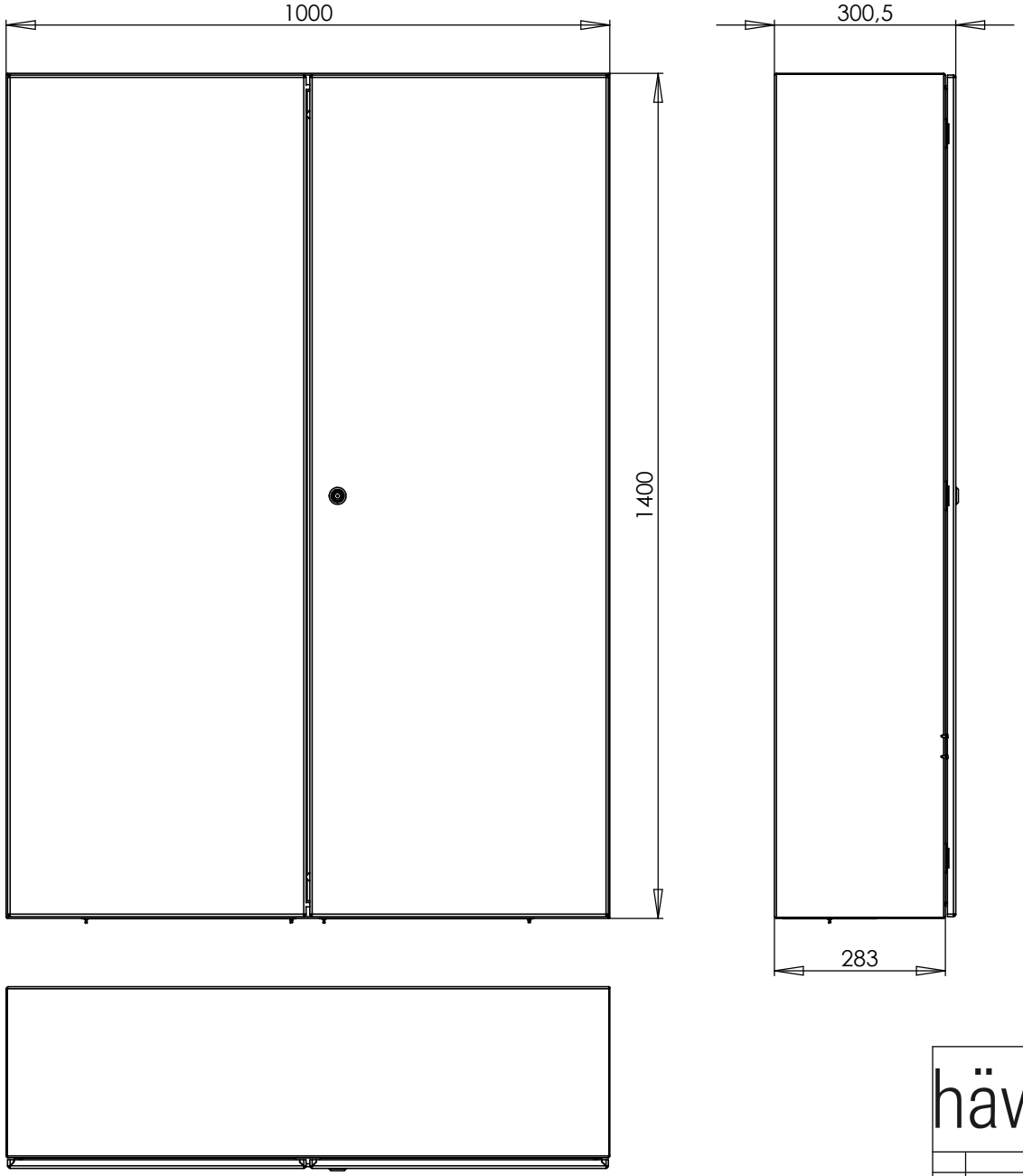

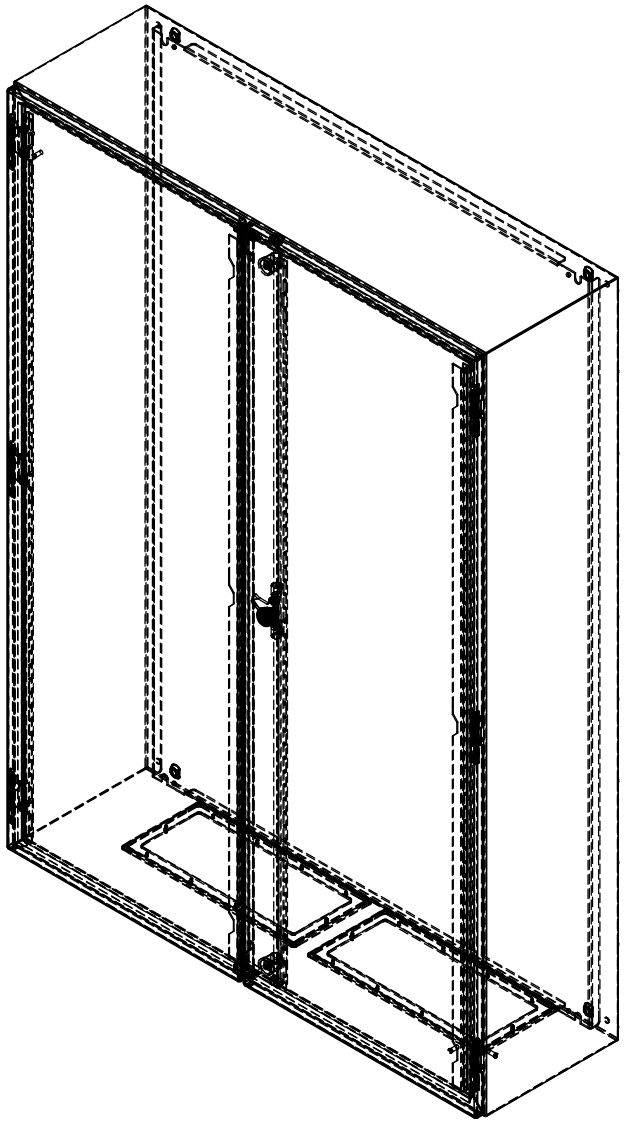

häwa

häwa GmbH
Industriestraße 12
D-88489 Wain

	Datum	Name
Bearb.	16.01.2014	boeckc
Gepr.		
Norm		
Maßstab: 1:8		

Zuschnitt:

Material: - **Gewicht:** 62,61 kg

Art. Nr. häwa: 3331-1014-30-17

Oberfläche:

Benennung:

Wandgehäuse B=1000 H=1400 T=300
2-teilig un-li-ob tg=1,5 tt=2,0

Lagerteil

Kunde:

3331

Zeichnungsnummer:

W0035319 - 0

Blatt 1 von 2

A3

Schaum:	B x H
Größe - **1** -	6 x 3,5
Größe - **2** -	10 x 5
Größe - **3** -	13 x 7

Zust.	Änderung	Datum	Name

Urspr. W0034886

Ers. f. Ers. d.

Diese Zeichnung darf ohne unsere Genehmigung weder kopiert, noch vervielfältigt, noch Dritten zugänglich gemacht werden. Zuwiderhandlungen verpflichten zu Schadenersatz und sind bei Vorsatz strafbar